Omlet®

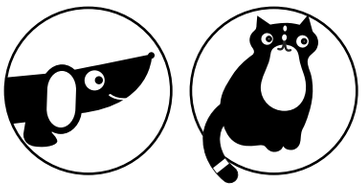

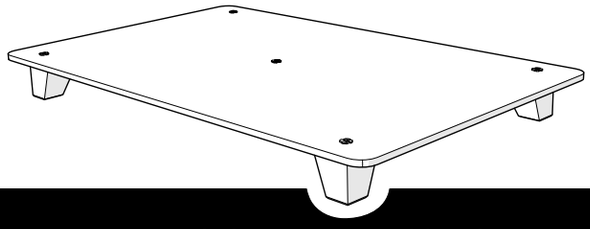

# pet bed feet & base

Watch the 'How to Build' video now

www.omlet.co.uk/how_to_build

Sehen Sie sich jetzt das 'Wie baut man?' Video an
Regardez maintenant le tutoriel d'assemblage
Bekijk nu de instructievideo
Guarda adesso il video di montaggio
Puedes ver el vídeo de montaje ahora
Titta på instruktionsvideon nu
Se instruktionsvideoen nu
Se instruksjonsvideoen nå
Obejrzyj teraz film instruktażowy

| | | | |
|---|---|---|---|
| **United Kingdom** | **01295 500900** | **hello@omlet.co.uk** | **www.omlet.co.uk** |
| **United States** | **646-434-1104** | **info@omlet.us** | **www.omlet.us** |
| **Australia** | **02 8103 4124** | **info@omlet.com.au** | **www.omlet.com.au** |
| **Ireland** | **01 513 7973** | **hello@omlet.co.uk** | **www.omlet.ie** |
| **Deutschland** | **0451 8118 9058** | **hallo@omlet.de** | **www.omlet.de** |
| **Austria** | **0720 115240** | **hallo@omlet.de** | **www.omlet.de** |
| **France** | **04 11 92 12 80** | **info@omlet.fr** | **www.omlet.fr** |
| **Nederland** | **085 888 3571** | **vragen@omlet.nl** | **www.omlet.nl** |
| **Belgium FR** | **02 808 85 07** | **info@omlet.fr** | **www.omlet.fr** |
| **Belgium NL** | **09 298 04 69** | **vragen@omlet.nl** | **www.omlet.nl** |
| **Switzerland DE** | **022 518 24 59** | **hallo@omlet.de** | **www.omlet.de** |
| **Switzerland FR** | **021 588 14 88** | **info@omlet.fr** | **www.omlet.fr** |
| **Italia** | **0294 752010** | **info@omlet.it** | **www.omlet.it** |
| **España** | **0932 201 199** | **info@omlet.es** | **www.omlet.es** |
| **Sverige** | **084468 6558** | **hej@omlet.se** | **www.omlet.se** |
| **Danmark** | **89 87 06 83** | **info@omlet.dk** | **www.omlet.dk** |
| **Norge** | **08 4468 6558** | **hei@omlet.no** | **www.omlet.no** |
| **Polska** | **22 307 01 69** | **czesc@omlet.com.pl** | **www.omlet.com.pl** |

## EN Important Information! Please read before use

The style of the parts may be different to yours, but the assembly steps are the same. This product contains small parts that can be a choking hazard (810.0315 + 810.0316). Keep them away from your pets and small children.

## DE Wichtige Informationen! Vor Gebrauch bitte lesen.

Das Aussehen der Teile kann sich von Ihren unterscheiden, aber die Montageschritte sind die gleichen. Dieses Produkt enthält Kleinteile, die eine Erstickungsgefahr darstellen können (810.0315 + 810.0316). Halten Sie sie von Ihren Haustieren und Kindern fern.

## FR Information importante ! À lire avant utilisation

L'apparence de ces pièces peut différer des vôtres, mais les instructions de montage demeurent inchangées. Ce produit contient de petites pièces pouvant présenter un risque d'étouffement (810.0315 + 810.0316). Tenez-les éloignés de vos animaux de compagnie et de vos enfants.

## NL Belangrijke informatie! Lees a.u.b. aandachtig voor gebruik.

De onderdelen kunnen wat uiterlijk betreft verschillen van wat u heeft, maar de montagewijze is gelijk. Dit product bevat kleine onderdelen die verstikkingsgevaar kunnen opleveren (810.0315 + 810.0316). Houd ze uit de buurt van uw huisdieren en kinderen.

## IT Informazioni importanti! Leggere prima dell'utilizzo

La forma delle parti può essere diversa dalle vostre ma le fasi di assemblaggio sono le stesse. Questo prodotto contiene piccole parti che possono rappresentare un rischio di soffocamento (810.0315 + 810.0316). Tienili lontani dai tuoi animali domestici e dai bambini.

## ES Información importante. Por favor, leer antes de usar

El estilo de las piezas puede ser diferente al suyo, pero los pasos de montaje son los mismos. Este producto contiene piezas pequeñas que pueden representar un peligro de asfixia (810.0315 + 810.0316). Manténgalos alejados de sus mascotas y niños.

## SE Viktig information! Läs innan du använder

Utseendet på delarna kan vara annorlunda än dina, men monteringsstegen är desamma. Denna produkt innehåller små delar som kan utgöra en kvävningsrisk (810.0315 + 810.0316). Håll dem borta från dina husdjur och barn.

## DK Vigtig information! Læs venligst, før du bruger produktet

Delene kan se anderledes ud end dine, men fremgangsmåden er den samme. Dette produkt indeholder små dele, der kan udgøre en kvælningsfare (810.0315 + 810.0316). Hold dem væk fra dine kæledyr og børn.

## NO Viktig informasjon! Les før du bruker produktet.

Utseendet på delene kan se litt annerledes ut enn dine, men fremgangsmåten er den samme. Dette produktet inneholder små deler som kan utgjøre en kvelningsfare (810.0315 + 810.0316). Hold dem unna kjæledyr og barn.

## PL Ważna informacja! Przeczytaj przed montażem

Wygląd części może być inny niż Twój, ale etapy montażu są takie same. Ten produkt zawiera małe części, które mogą stwarzać ryzyko zadławienia (810.0315 + 810.0316). Trzymaj je z dala od zwierząt domowych i dzieci.

## What you have

**DE** Das was Sie haben · **FR** Ce que vous avez · **NL** Wat heb je · **IT** Quali hai · **ES** Que tienes · **SE** Vad du har · **DK** Hvad du har · **NO** Hva du har
**PL** Co otrzymałaś/eś

| Omlet Pet Bed 24 | Omlet Pet Bed 36 | Omlet Pet Bed 42 |
|---|---|---|
| 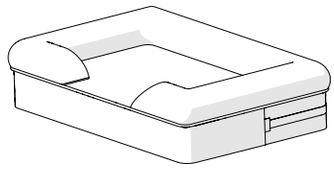 | 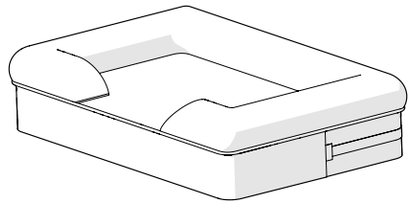 | 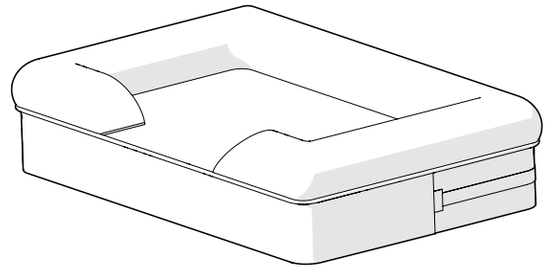 |
| + | + | + |
| 093.0129: Base Board 24 | 093.0130: Base Board 36 | 093.0131: Base Board 42 |
| 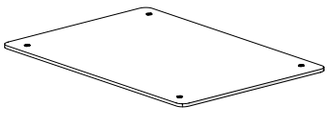 | 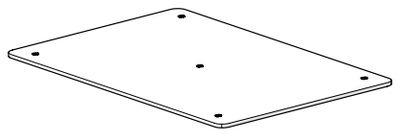 | 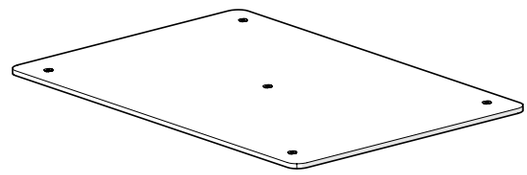 |
| Base Board 24<br>093.1008<br>**x1** | Base Board 36<br>093.1009<br>**x1** | Base Board 42<br>093.1010<br>**x1** |

## What you have received

**DE** Das haben Sie erhalten · **FR** Ce qui est fourni · **NL** Wat u heeft ontvangen · **IT** Cosa avete ricevuto · **ES** Qué ha recibido · **SE** Vad du har fått
**DK** Hvad du har modtaget · **NO** Hva du har fått · **PL** Co otrzymałaś/eś

| Omlet Pet Bed Feet 24 | Omlet Pet Bed Feet 36 | Omlet Pet Bed Feet 42 |
|---|---|---|

## You will need...

**DE** Das brauchen Sie... · **FR** Vous aurez besoin de... · **NL** Wat u nodig heeft... · **IT** Avrai bisogno... · **ES** Necesitará... · **SE** Dubehöver...
**DK** Du skal bruge... · **NO** Du vil trenge... · **PL** Czego potrzebujesz...

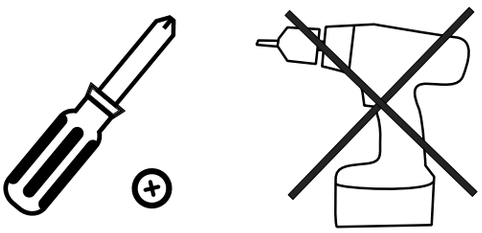

1

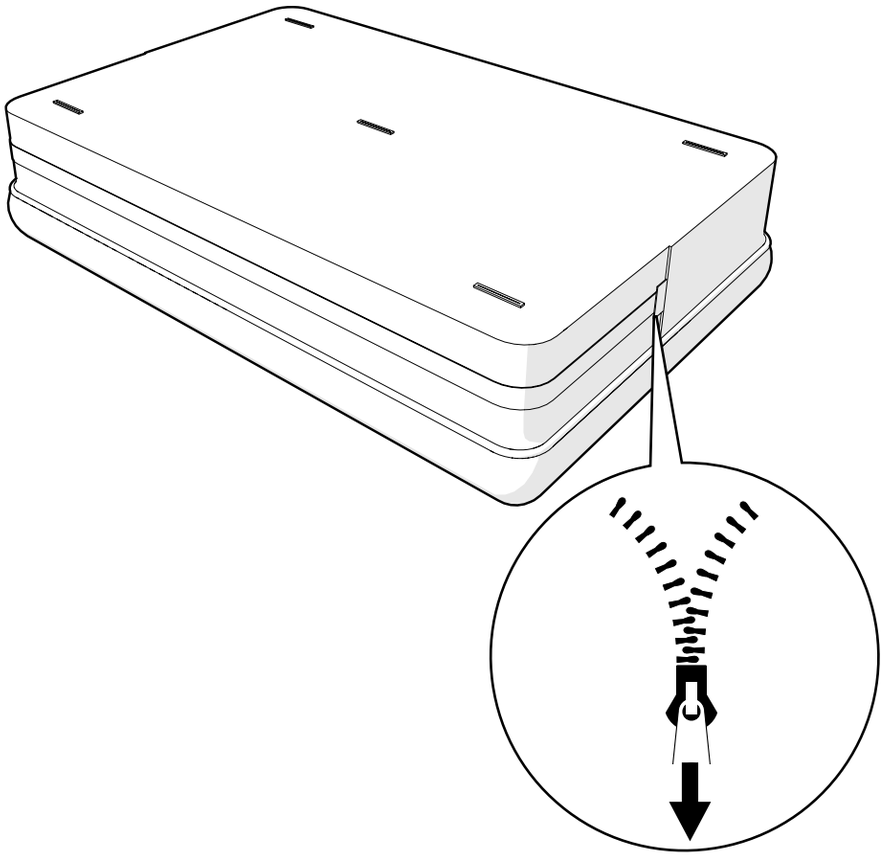

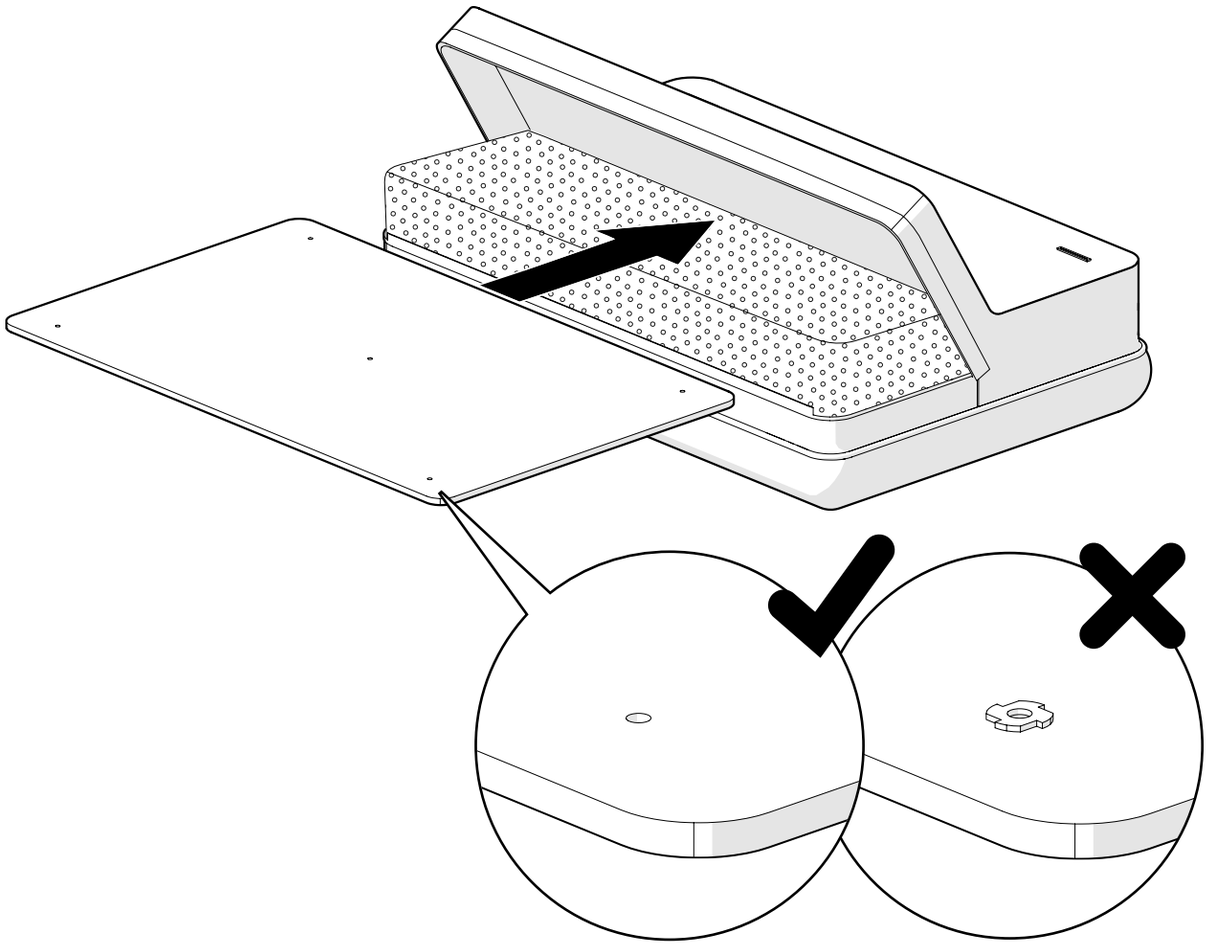

## Available Packs

**DE** Erhältliche Sets · **FR** Kits disponibles · **NL** Verkrijgbare sets · **IT** Kit disponibili · **ES** Paquetes disponibles · **SE** Tillgängliga paket
**DK** Tilgængelige pakker · **NO** Tilgjengelige pakker · **PL** Dostępne zestawy

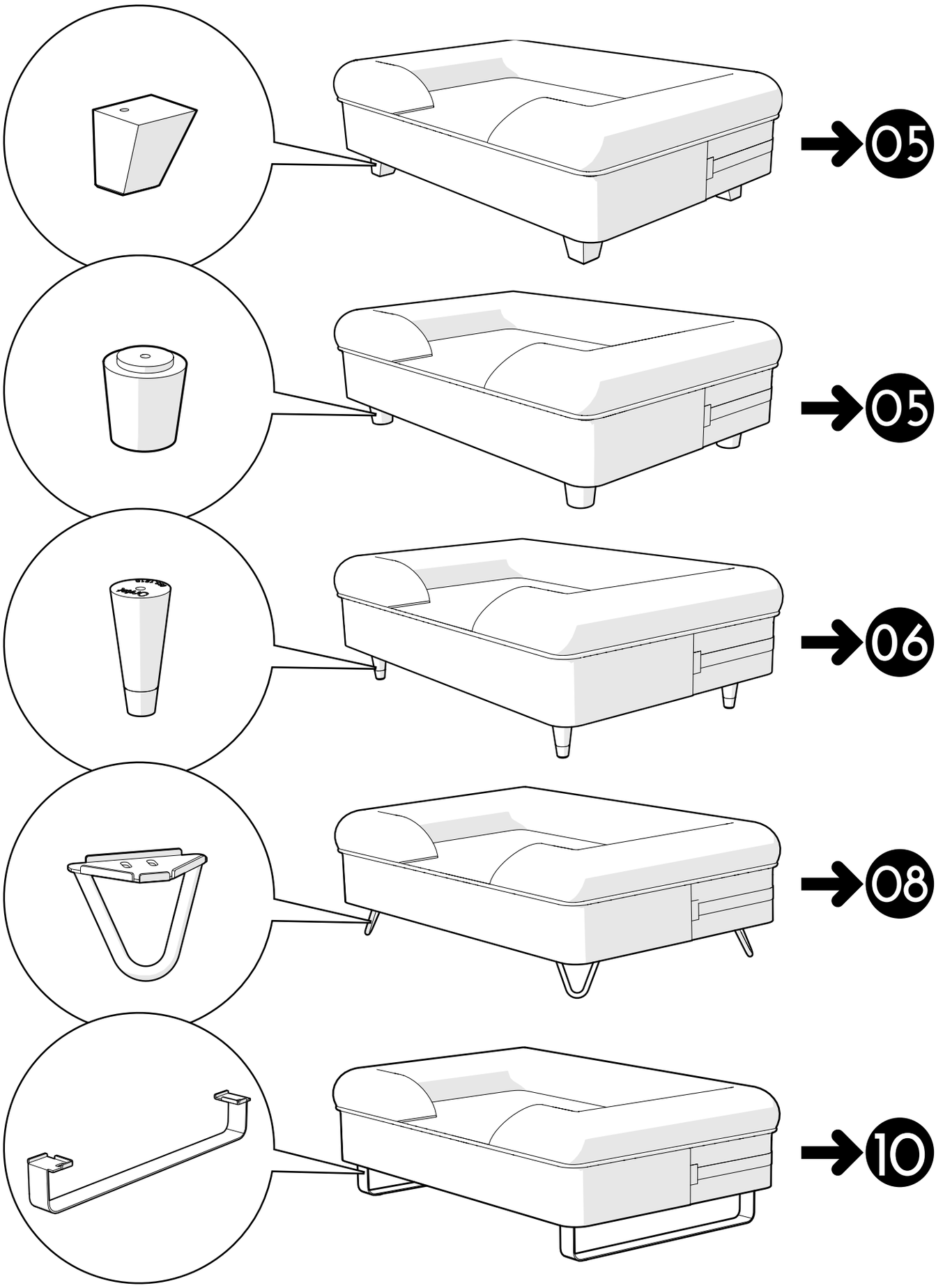

## What you have received

**DE** Das haben Sie erhalten · **FR** Ce qui est fourni · **NL** Wat u heeft ontvangen · **IT** Cosa avete ricevuto · **ES** Qué ha recibido · **SE** Vad du har fått
**DK** Hvad du har modtaget · **NO** Hva du har fått · **PL** Co otrzymałaś/eś

### 093.0120 Boxed Feet Angled Square H50

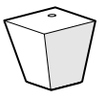

Angled Square Foot 24
093.1014
**x4**

### 093.0121 Boxed Feet Angled Square H65

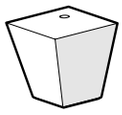

Angled Square Foot 36
093.1015
**x4**

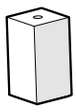

Centre Foot Angled Square H65
093.1094
**x1**

### 093.0122 Boxed Feet Angled Square H80

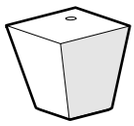

Angled Square Foot 42
093.1016
**x4**

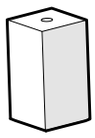

Centre Foot Angled Square H80
093.1095
**x1**

### 093.0126: Foot Fixings Pack 24

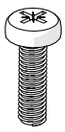

Machine Screw
M6 x 20mm
800.0332
**x4**

Bung
13mm
810.0341
**x4**

### 093.0127: Foot Fixings Pack 36

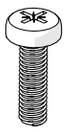

Machine Screw
M6 x 20mm
800.0332
**x5**

Bung
13mm
810.0341
**x5**

### 093.0128 Fixings Pack Feet H80

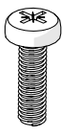

Machine Screw
M6 x 20mm
800.0332
**x5**

Bung
13mm
810.0341
**x5**

or
oder · ou · of · oppure · o · eller ·lub

### 093.0123 Boxed Feet Tapered Round H50

Tapered Round Foot 24
093.1090
**x4**

### 093.0124 Boxed Feet Tapered Round H65

Tapered Round Foot 36
093.1091
**x5**

### 093.0125 Boxed Feet Tapered Round H80

Tapered Round Foot 42
093.1092
**x5**

### 093.0126: Foot Fixings Pack 24

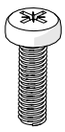

Machine Screw
M6 x 20mm
800.0332
**x4**

Bung
13mm
810.0341
**x4**

### 093.0127: Foot Fixings Pack 36

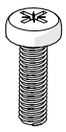

Machine Screw
M6 x 20mm
800.0332
**x5**

Bung
13mm
810.0341
**x5**

### 093.0128 Fixings Pack Feet H80

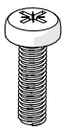

Machine Screw
M6 x 20mm
800.0332
**x5**

Bung
13mm
810.0341
**x5**

## 2

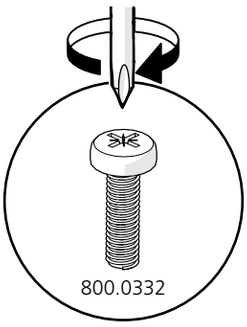


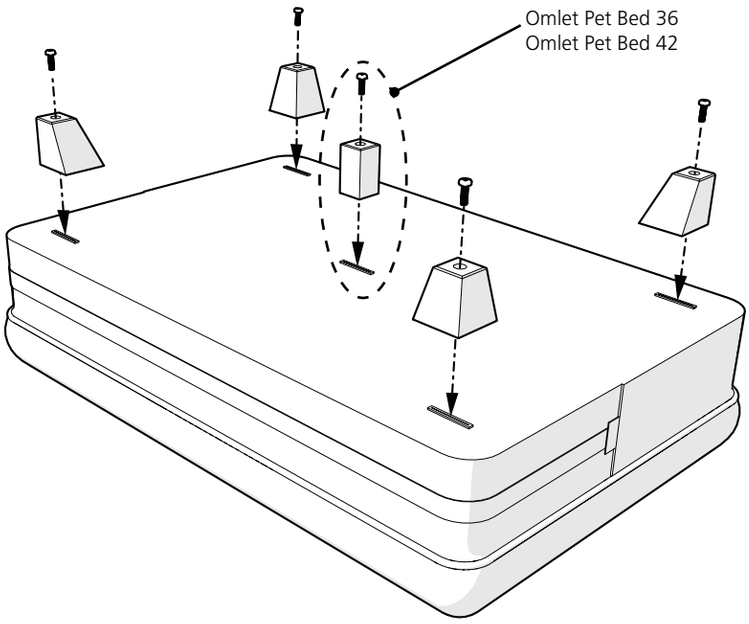

# 3

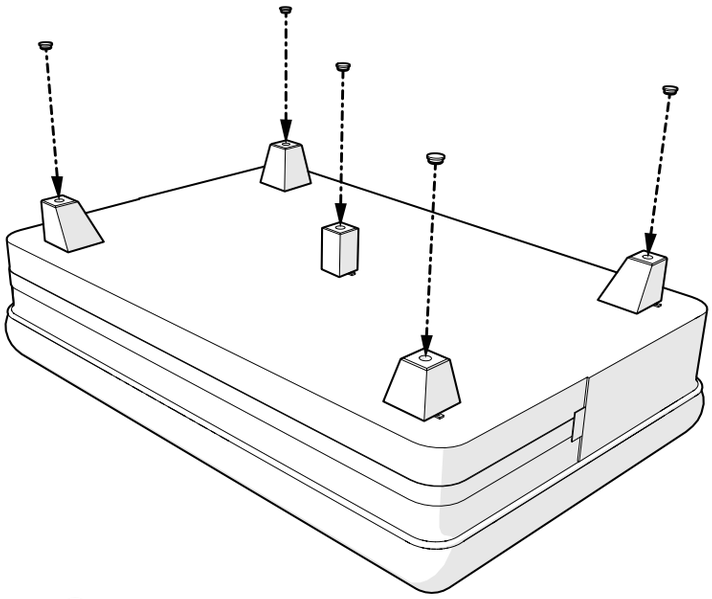

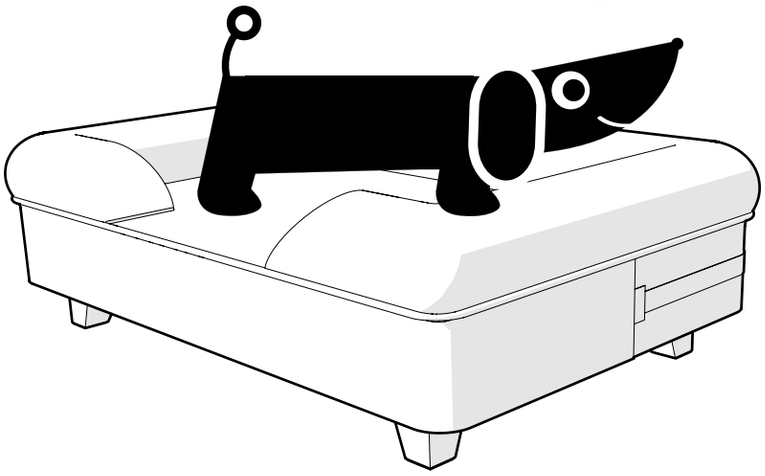

## What you have received

**DE** Das haben Sie erhalten · **FR** Ce qui est fourni · **NL** Wat u heeft ontvangen · **IT** Cosa avete ricevuto · **ES** Qué ha recibido · **SE** Vad du har fått
**DK** Hvad du har modtaget · **NO** Hva du har fått · **PL** Co otrzymałaś/eś

### 093.0147 Brass Capped Legs 24

Brass Capped Foot 24
093.0150
**x4**

### 093.0162: Foot Fixings Pack 24

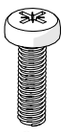

Machine Screw
M6 x 20mm
800.0332
**x4**

Bung
13mm
810.0341
**x4**

### 093.0148 Brass Capped Legs 36

Brass Capped Foot 36
093.0151
**x4**

Centre Foot Tube
36
093.1098
**x1**

### 093.0163: Foot Fixings Pack 36

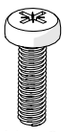

Machine Screw
M6 x 20mm
800.0332
**x4**

Bung
13mm
810.0341
**x4**

Bung
22mm
810.0342
**x1**

Washer
800.0390
**x1**

### 093.0149 Brass Capped Legs 42

Brass Capped Foot 42
093.0152
**x4**

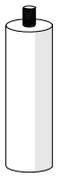

Centre Foot Tube
42
093.1099
**x1**

### 093.0173: Foot Fixings Pack 42

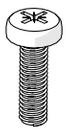

Machine Screw
M6 x 20mm
800.0332
**x5**

Bung
13mm
810.0341
**x6**

Bung
22mm
810.0342
**x1**

Washer
800.0390
**x1**

## 2

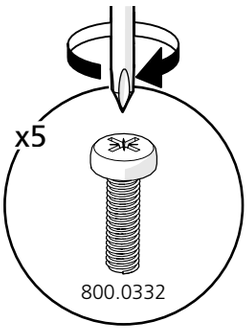
x5
800.0332

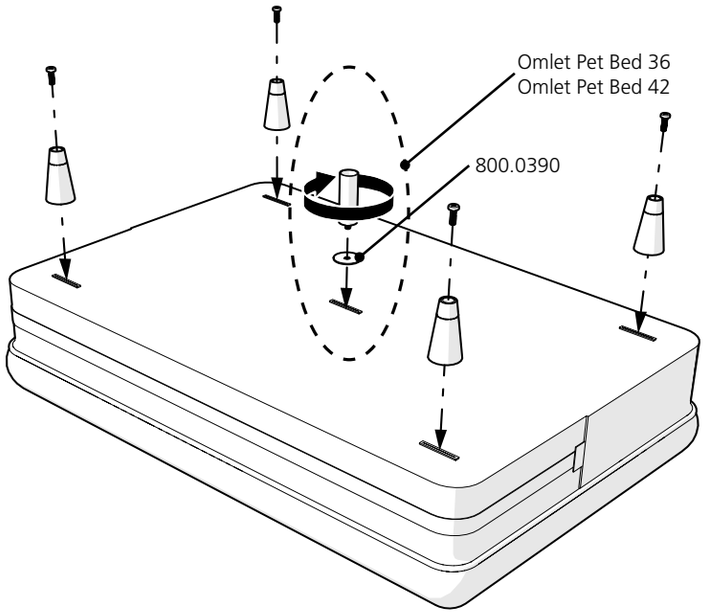
Omlet Pet Bed 36
Omlet Pet Bed 42
800.0390

## 3

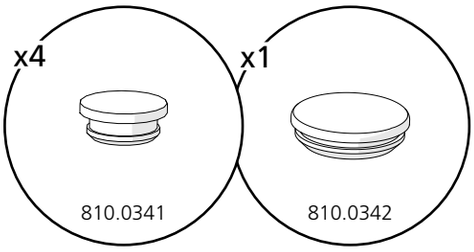
x4
810.0341
x1
810.0342

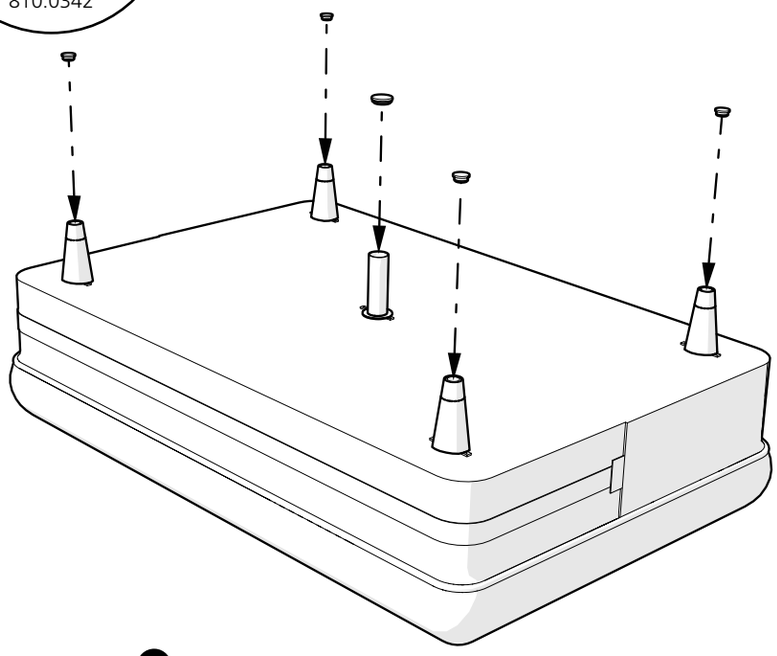

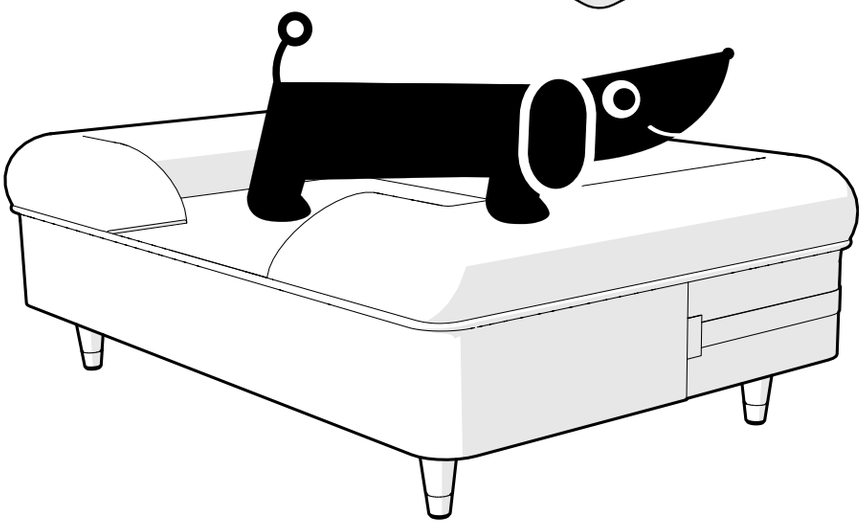

## What you have received

**DE** Das haben Sie erhalten · **FR** Ce qui est fourni · **NL** Wat u heeft ontvangen · **IT** Cosa avete ricevuto · **ES** Qué ha recibido · **SE** Vad du har fått
**DK** Hvad du har modtaget · **NO** Hva du har fått · **PL** Co otrzymałaś/eś

### 093.0175 Metal Hairpin Legs 24

Metal Hairpin Legs 24
093.1210
**x4**

### 093.0176 Metal Hairpin Legs 36

Metal Hairpin Legs 36
093.1211
**x4**

Centre Foot Tube
36
093.1098
**x1**

### 093.0177 Metal HairpinLegs 42

Metal Hairpin Legs 42
093.1212
**x4**

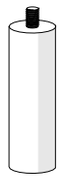

Centre Foot Tube
42
093.1099
**x1**

### 093.0183: Foot Fixings Pack 24

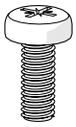

Machine Screw
M6 x 15mm
800.0377
**x4**

Hairpin Floor
Protector
10mm
810.0315
**x4**

### 093.0184: Foot Fixings Pack 36

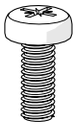

Machine Screw
M6 x 15mm
800.0377
**x4**

Hairpin Floor
Protector
10mm
810.0315
**x4**

Bung
22mm
810.0342
**x1**

Washer
800.0390
**x1**

### 093.0185: Foot Fixings Pack 42

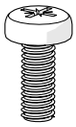

Machine Screw
M6 x 15mm
800.0377
**x4**

Hairpin Floor
Protector
12mm
810.0316
**x4**

Bung
22mm
810.0342
**x1**

Washer
800.0390
**x1**

## 2

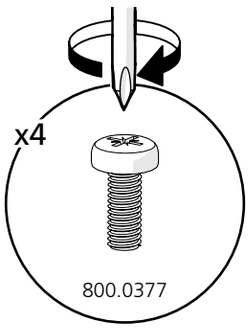


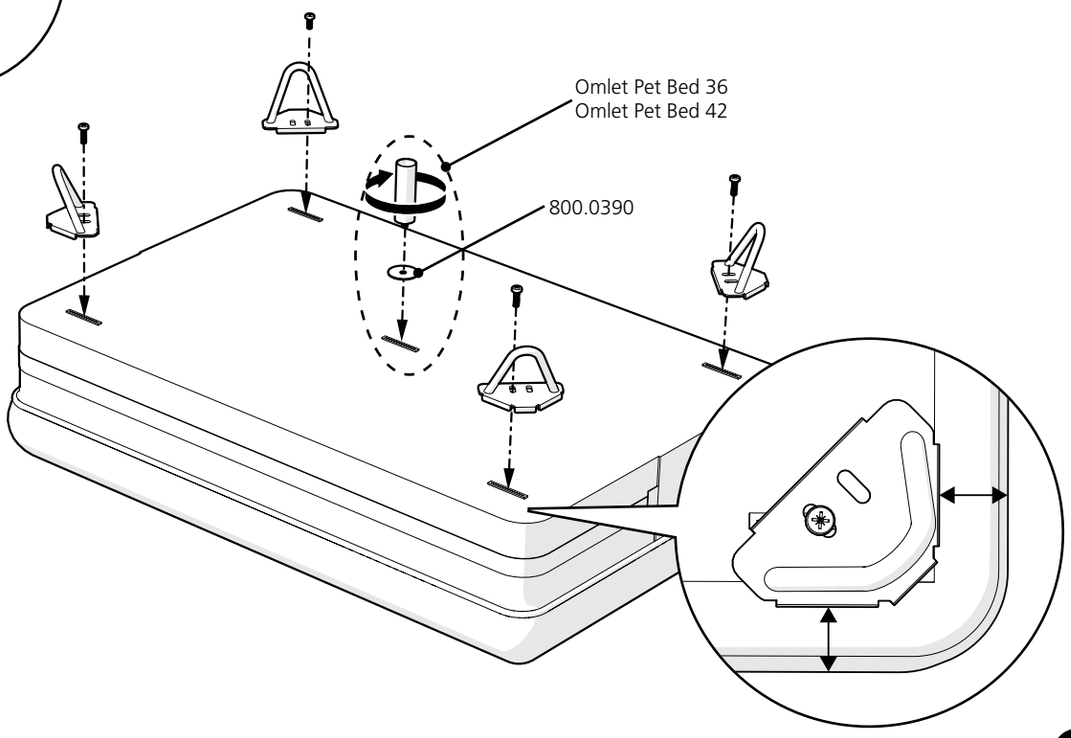

## 3

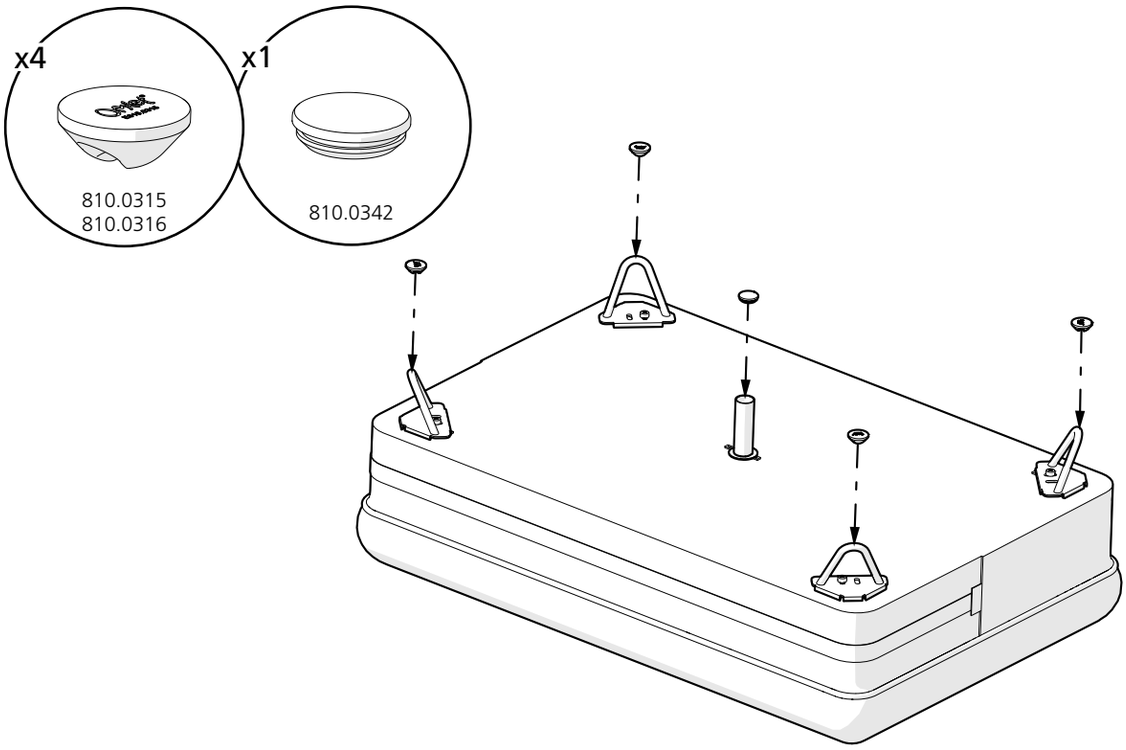


## 4 Topology

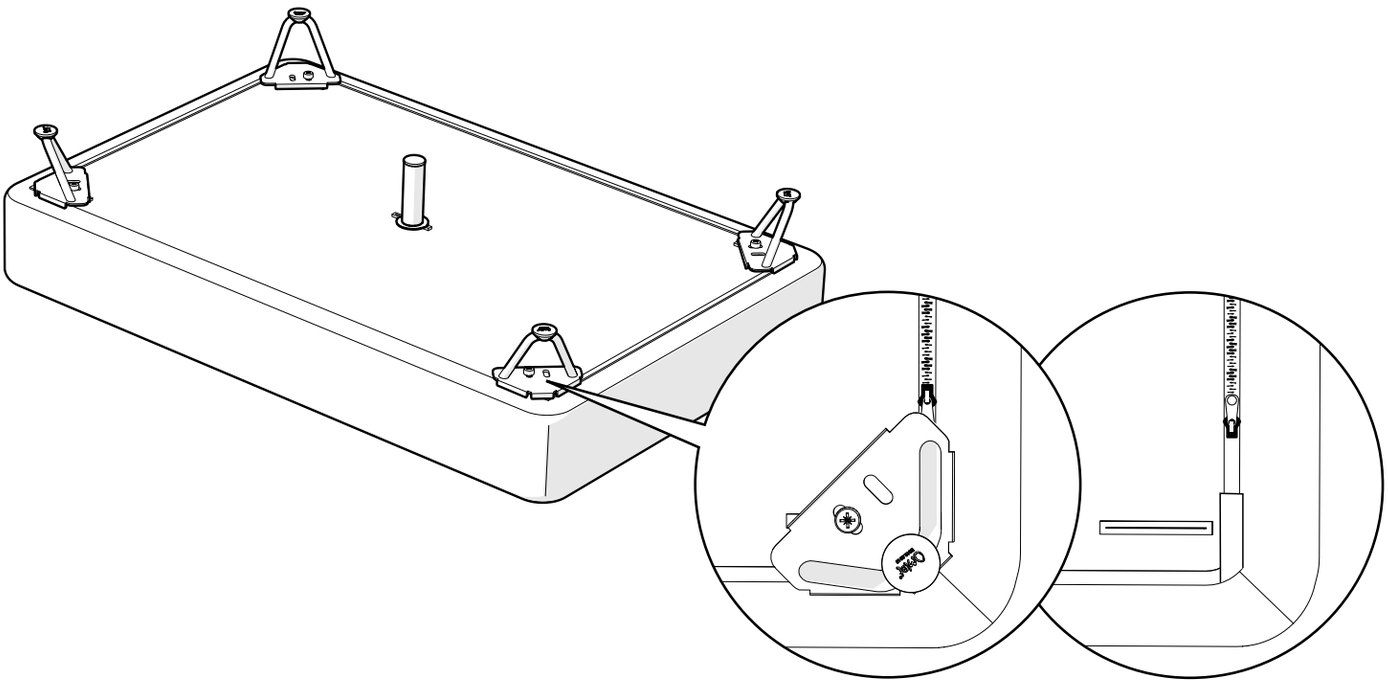

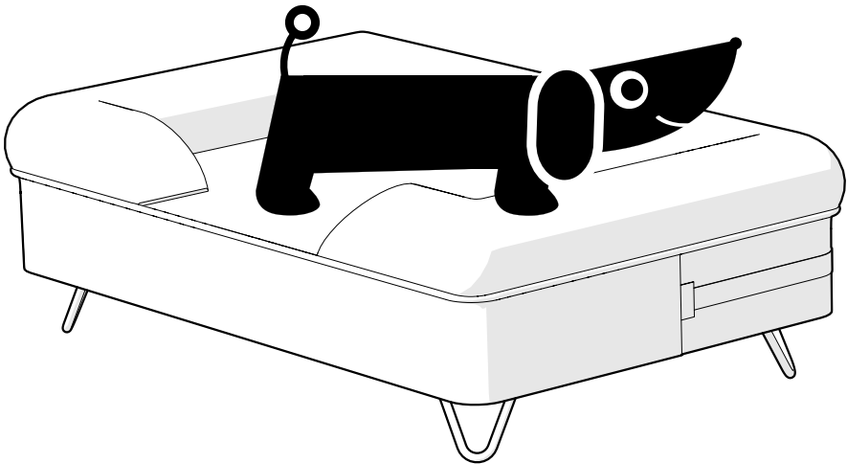

## What you have received

**DE** Das haben Sie erhalten · **FR** Ce qui est fourni · **NL** Wat u heeft ontvangen · **IT** Cosa avete ricevuto · **ES** Qué ha recibido · **SE** Vad du har fått
**DK** Hvad du har modtaget · **NO** Hva du har fått · **PL** Co otrzymałaś/eś

### 093.0170 Metal Rail Legs 24

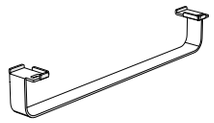

Metal Rail Legs 24
093.1213
**x2**

### 093.0171 Metal Rail Legs 36

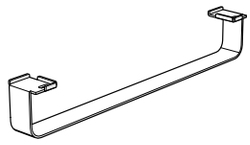

Metal Rail Legs 36
093.1214
**x2**

Centre Foot Tube
36
093.1098
**x1**

### 093.0172 Metal Rail Legs 42

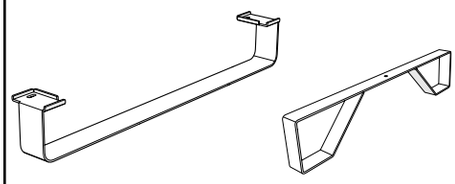

Metal Rail Legs 42
093.1215
**x2**

Centre Rail
For Large Beds
093.1230
**x1**

### 093.0164: Foot Fixings Pack 24

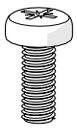

Machine Screw
M6 x 15mm
800.0377
**x4**

Felt Pad
25x3mm
810.0340
**x4**

### 093.0165: Foot Fixings Pack 36

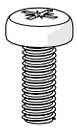

Machine Screw
M6 x 15mm
800.0377
**x4**

Felt Pad
25x3mm
810.0340
**x4**

Bung
22mm
810.0342
**x1**

Washer
800.0390
**x1**

### 093.0173: Foot Fixings Pack 42

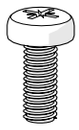

Machine Screw
M6 x 15mm
800.0377
**x5**

Felt Pad
25x3mm
810.0340
**x6**

## 2

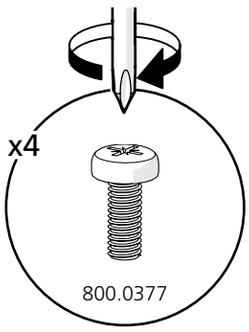


or

oder · ou · of · oppure · o · eller ·lub

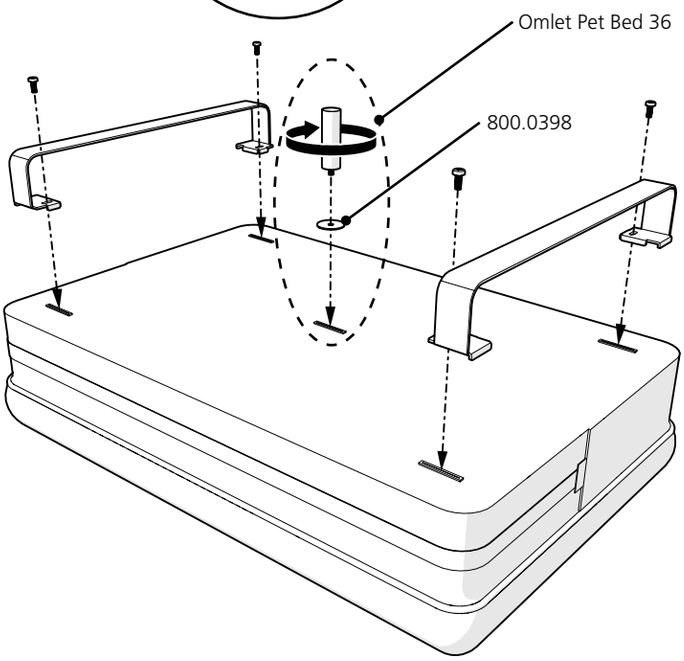


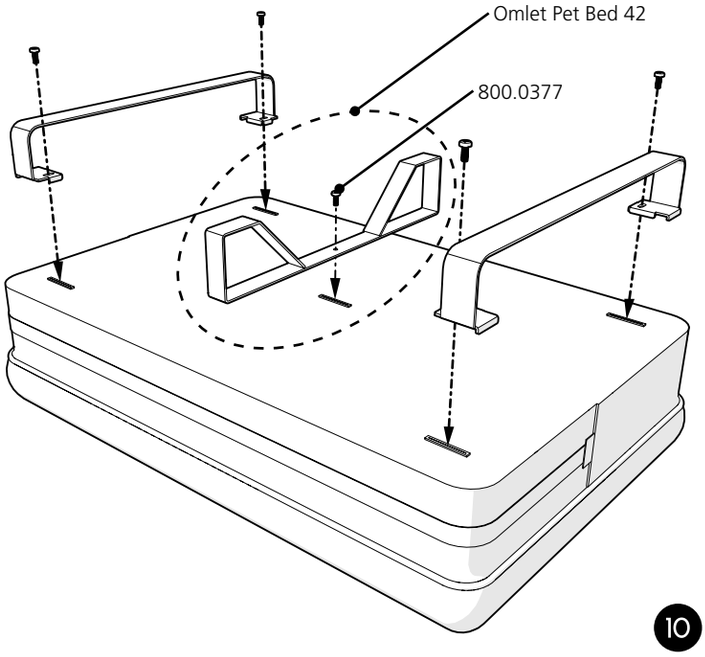

## 3

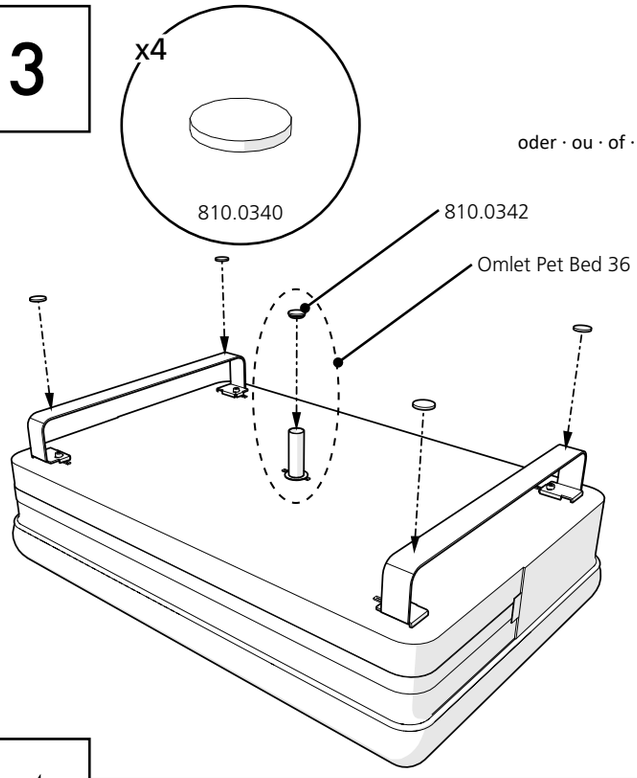


or

oder · ou · of · oppure · o · eller ·lub

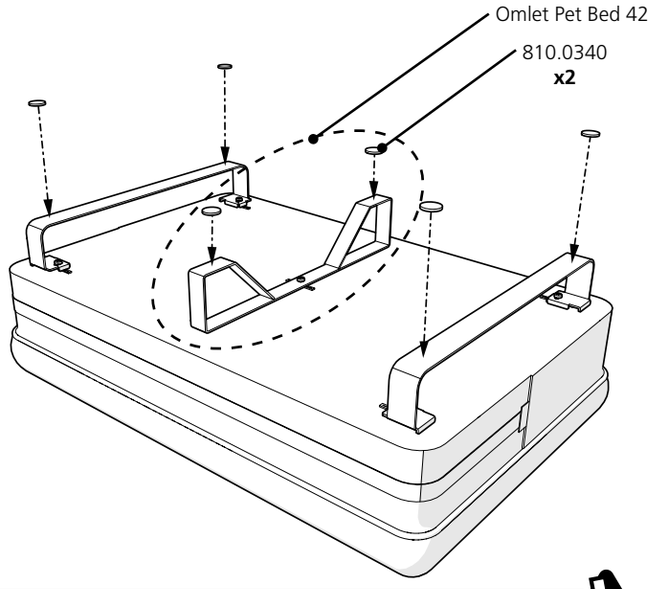


## 4 Topology

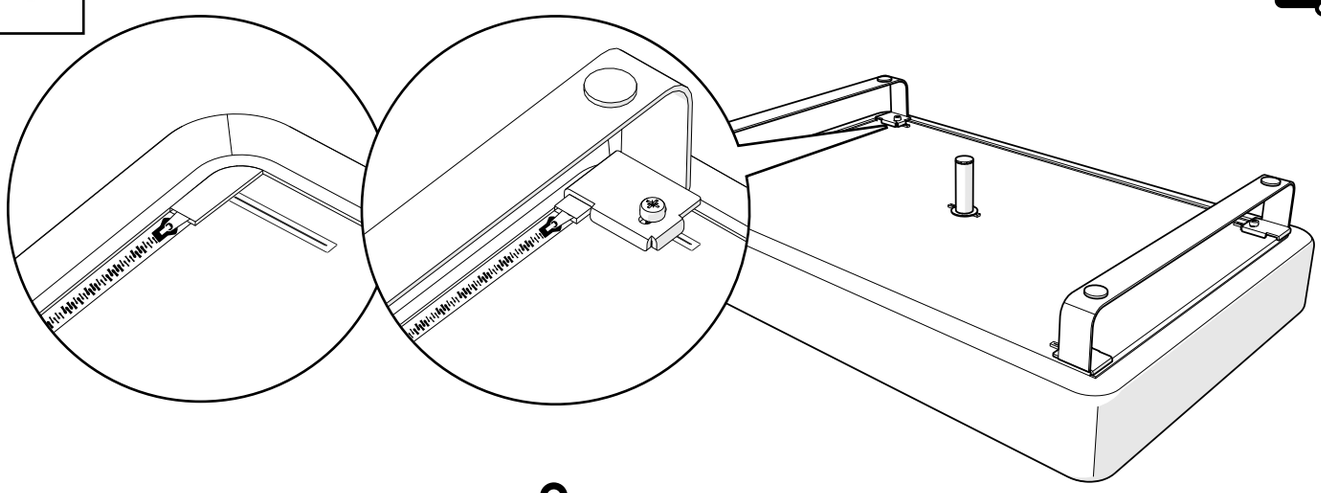

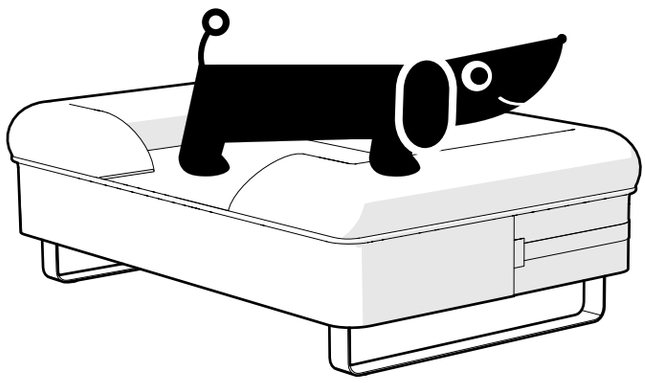

Omlet®

5 055358 821482 >

Please Reuse,
Compost,
Recycle.

© Copyright Omlet Ltd. 2023
Design Registered, Patent Pending
Omlet is a Registered Trademark of Hebe Studio Ltd
820.0820_Pet Bed Feet and Base Instruction Manual_11/01/2023